D · A · H · M · S

messen · steuern · überwachen

System 60

NH2-Reiter-Sicherungslasttrennschalter

Baureihe MULTIBLOC® NH 2 RT, zur Montage auf der 60mm/40mm Sammelschiene
Größe: 2 / 3-polig / 400A/690V

Baubreite von 205mm
Symmetrischer Schalter - Abgang oben/unten in einem Gerät
bohrungslose Montage
Für Sammelschienen mit 12-30mm Breite und 5-10mm Stärke (60mm SaS-System)
Für Sammelschienen mit 12mm Breite und 5-10mm Stärke (40mm SaS-System)
Modulares System: Abdeckungen beliebig erweiterbar
Parkstellung des Schaltdeckels, auch mit eingesetzten NH-Einsätzen
Deckelverriegelung und plombierbar

Ausführungen	kg/Stück	VE	Artikel-Nr.
NH 2 RT 3-polig, mit 3 Anschlussschrauben M10	4,50	1	148210

D · A · H · M · S
Komponenten für die Automation

Zulassungen

EN / IEC 60947

Elektrische Daten

Montageart:	Reiter
Anzahl der Pole:	3
Bemessungsbetriebsspannung:	690 V
Konventioneller thermischer Strom I_{th}:	400 A
Bemessungsisolationsspannung U_i:	1000 V
Bemessungsfrequenz:	50 ... 60 Hz
konventioneller thermischer Strom in freier Luft mit Trennmesser:	530 A
Max. zulässige Verlustleistung der NH-Sicherungs-Einsäzte:	34 W
Max. zulässige Bemessungsleistungsabgabe der Trennmesser:	9 W
Bemessungsstoßspannungsfestigkeit: U_{imp}	12 kV
Bemessungsleistungsabgabe bei I_{th} ohne NH-Sicherung:	53 W
Bemessungsbetriebsart:	Dauerbetrieb
Bemessungs-Kurzschluss-Einschaltvermögen mit Trennmessern:	10,6 kAsw
Bemessungskurzzeitstromfestigkeit mit Trennmessern:	13 kA/1s
Gebrauchskategorie	
U_e: AC 400V; I_e = 400 A	AC 23 B
U_e: AC 500V; I_e = 400 A	AC 22 B
U_e: AC 690V; I_e = 315 A	AC 21 B
U_e: DC 440V; I_e = 400 A	DC 21 B
Bedingter Bemessungskurzschlussstrom bei Schutz durch Sicherungen	
U_e: AC 400V; I_e = 400 A	80 kA
U_e: AC 500V; I_e = 400 A	80 kA
U_e: AC 690V; I_e = 315 A	80 kA

Mechanische Daten

Schutzart:	IP 20
Verschmutzungsgrad:	3
Größe der Schmelzeinsätze:	2

Leitungsanschluss

Standard - Leitungsanschluss:	M10
für Kabelschuhe Cu max.:	2 x 185mm²
für Kabelschuhe Al max.:	2 x 240mm²
für Kupferschienen mit max. Dimensionen:	35 x 10mm

Sammelschienenanschluss:

60mm Sammelschienensystem:	12-30mm Breite 5-10mm Stärke
40mm Sammelschienensystem:	12mm Breite 5-10mm Stärke

Abmessungen:

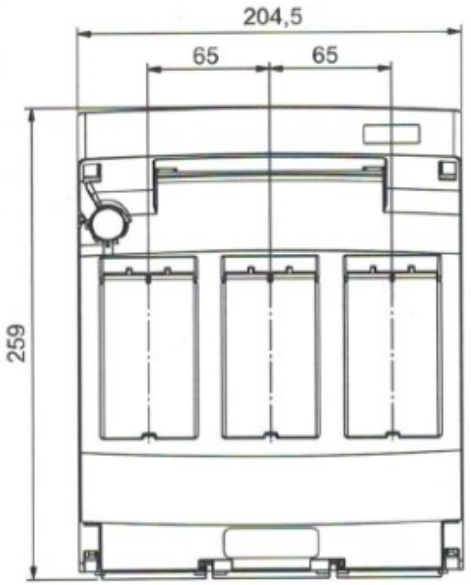

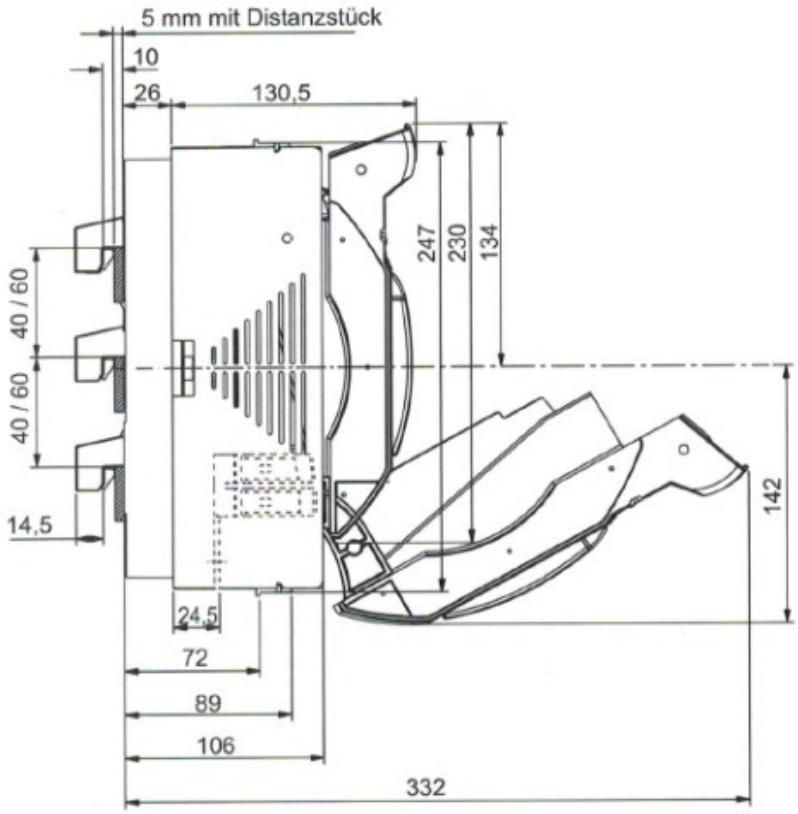

Ausschnitt aus Zentralabdeckung

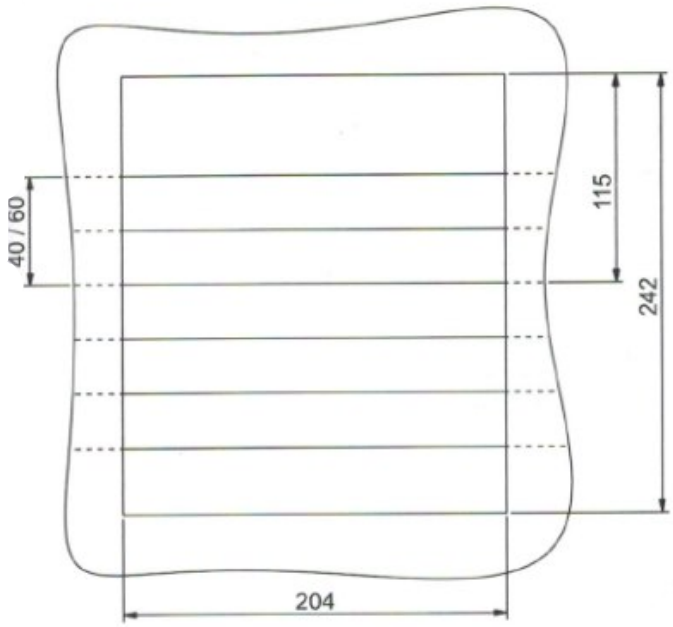

Leitungsanschlüsse:

Schraubanschluss:
(Standard)

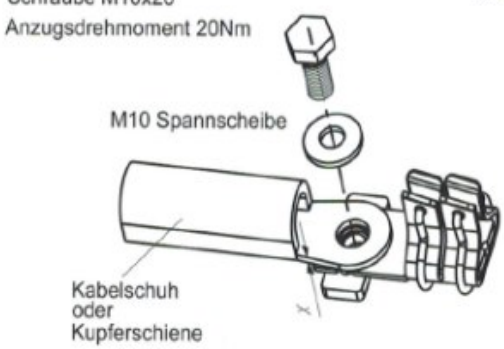

Bolzenanschluss:
(Standard)

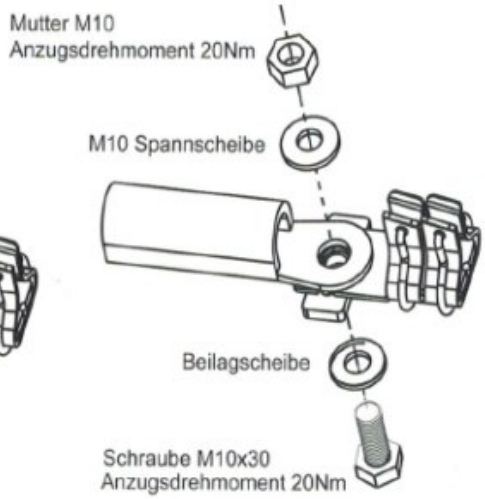

Schellenanschluss:
(Option/Zubehör)

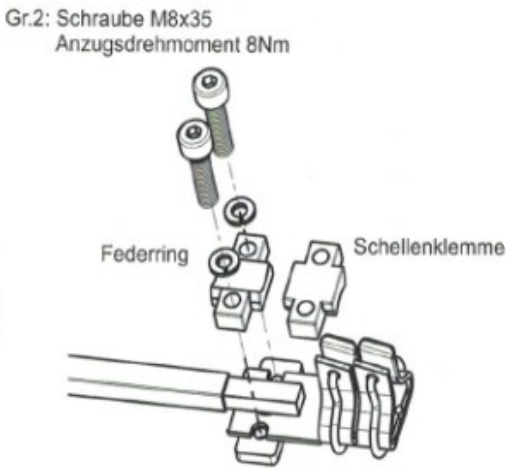

Schraubanschluss und Bolzen geeignet für

Gr. 2:	DIN 46234 max. 240mm²
	DIN 46235 max. 185mm²
	DIN 46329 max. 240mm²

Kupferschienen:

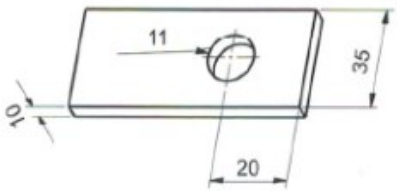

Gr. 2: geeignet für Rundleiter 120 x 240mm² rm
für Schienen oder lam. Kupfer 21 x 3-14

Zubehör:

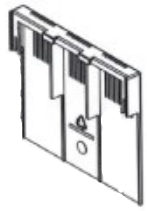

Artikel	kg/Stück	VE	Artikel Nr.
Griffschutz als Hintergreifschutz 1Set = 2Stück	0,15	1	140862

Artikel	kg/Stück	VE	Artikel Nr.
Kabelabdeckung 1 Set (2 Stück) ansteckbar	0,22	1	140861

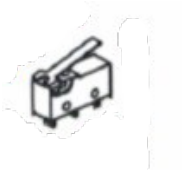

Artikel	kg/Stück	VE	Artikel Nr.
Meldeschalter für Schaltstellung	0,01	1	140852

Artikel	kg/Stück	VE	Artikel Nr.
3 Schellenklemmen 120 - 240mm² (Set)	0,25	1	141237

Artikel	kg/Stück	VE	Artikel Nr.
Plombierset	0,01	1	140155

Artikel	kg/Stück	VE	Artikel Nr.
Abdeckblende für Verteilereinbau 1-fach	0,07	1	140863

NH-Sicherungseinsätze:
Mit spannungsführenden Grifflaschen und Kombinationskennmelder nach DIN VDI 0632-2 Betriebsklasse (gL) gG
Größe 2 500 ~ / 440V-

Artikel	kg/Stück	VE	Artikel Nr.
Größe 2 50A	0,42	3	142650
Größe 2 63A	0,42	3	142663
Größe 2 80A	0,42	3	142680
Größe 2 100A	0,42	3	142690
Größe 2 125A	0,42	3	142691
Größe 2 160A	0,42	3	142692
Größe 2 200A	0,42	3	142693
Größe 2 224A	0,42	3	142699
Größe 2 250A	0,42	3	142694
Größe 2 300A	0,61	3	142695
Größe 2 315A	0,61	3	142696
Größe 2 355A	0,61	3	142698
Größe 2 400A	0,61	3	142697
Trennmesser 400A	0,12	3	141712

Änderungen, die der Weiterentwicklung und dem technischen Fortschritt dienen, sind vorbehalten