D · A · H · M · S

messen · steuern · überwachen

System 60

NH1-Reiter-Sicherungslasttrennschalter

Baureihe MULTIBLOC® NH 1 RT, zur Montage auf der 60mm/40mm Sammelschiene
Größe: 1 / 3-polig / 250A/690V

Baubreite von 185mm
Symmetrischer Schalter - Abgang oben/unten in einem Gerät
bohrungslose Montage
Für Sammelschienen mit 12-30mm Breite und 5-10mm Stärke (60mm SaS-System)
Für Sammelschienen mit 12mm Breite und 5-10mm Stärke (40mm SaS-System)
Modulares System: Abdeckungen beliebig erweiterbar
Parkstellung des Schaltdeckels, auch mit eingesetzten NH-Einsätzen
Deckelverriegelung und plombierbar

Ausführungen	kg/Stück	VE	Artikel-Nr.
NH 1 RT 3-polig, mit 3 Anschlussschrauben M10	3,09	1	148110

D · A · H · M · S
Komponenten für die Automation

Zulassungen

EN / IEC 60947

Elektrische Daten

Montageart:	Reiter
Anzahl der Pole:	3
Baugröße:	1
Bemessungsbetriebsspannung:	690 V
Konventioneller thermischer Strom I_{th}:	250 A
Bemessungsisolationsspannung U_i:	1000 V
Bemessungsfrequenz:	50 ... 60 Hz
konventioneller thermischer Strom in freier Luft mit Trennmesser:	400 A
Max. zulässige Verlustleistung der NH-Sicherungs-Einsätze:	23 W
Max. zulässige Bemessungsleistungsabgabe der Trennmesser:	2,6 W
Bemessungsstoßspannungsfestigkeit: U_{imp}	12 kV
Bemessungsleistungsabgabe bei I_{th} ohne NH-Sicherung:	28 W
Bemessungsbetriebsart:	Dauerbetrieb
Bemessungs-Kurzschluss-Einschaltvermögen mit Trennmessern:	8,2 kAsw
Bemessungskurzzeitstromfestigkeit mit Trennmessern:	8 kA/1s
Gebrauchskategorie	
U_e: AC 400V; I_e = 250 A	AC 23 B
U_e: AC 500V; I_e = 250 A	AC 22 B
U_e: AC 690V; I_e = 200 A	AC 21 B
U_e: DC 440V; I_e = 250 A	DC 21 B
Bedingter Bemessungskurzschlussstrom bei Schutz durch Sicherungen	
U_e: AC 400V; I_e = 250 A	80 kA
U_e: AC 500V; I_e = 250 A	50 kA
U_e: AC 690V; I_e = 200 A	50 kA

Mechanische Daten

Schutzart:	IP 20
Verschmutzungsgrad:	3
Größe der Schmelzeinsätze:	1

Leitungsanschluss

Standard - Leitungsanschluss:	M10
für Kabelschuhe Cu max.:	2 x 150mm²
für Kabelschuhe Al max.:	2 x 185mm²
für Kupferschienen mit max. Dimensionen:	30 x 10mm

Sammelschienenanschluss

60mm Sammelschienensystem:	12-30mm Breite 5-10mm Stärke
40mm Sammelschienensystem:	12mm Breite 5-10mm Stärke

Abmessungen:

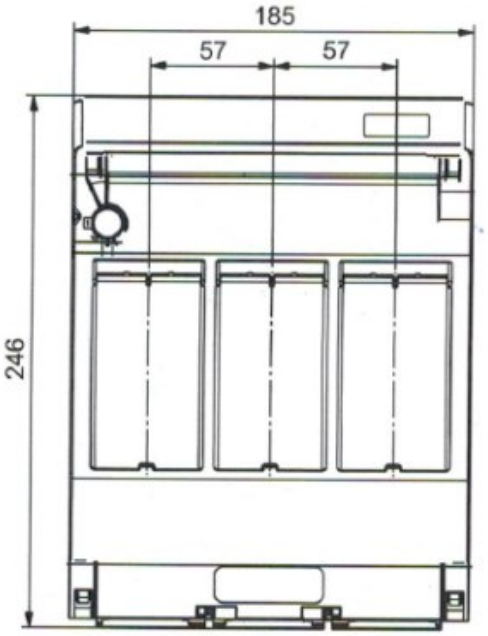

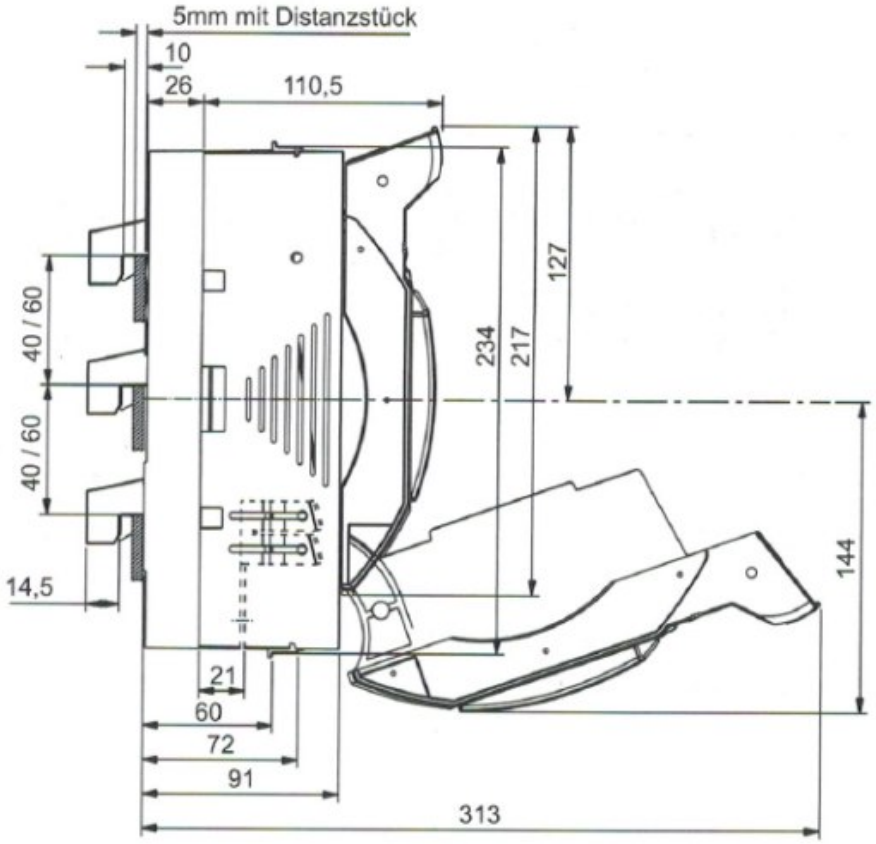

Ausschnitt aus Zentralabdeckung:

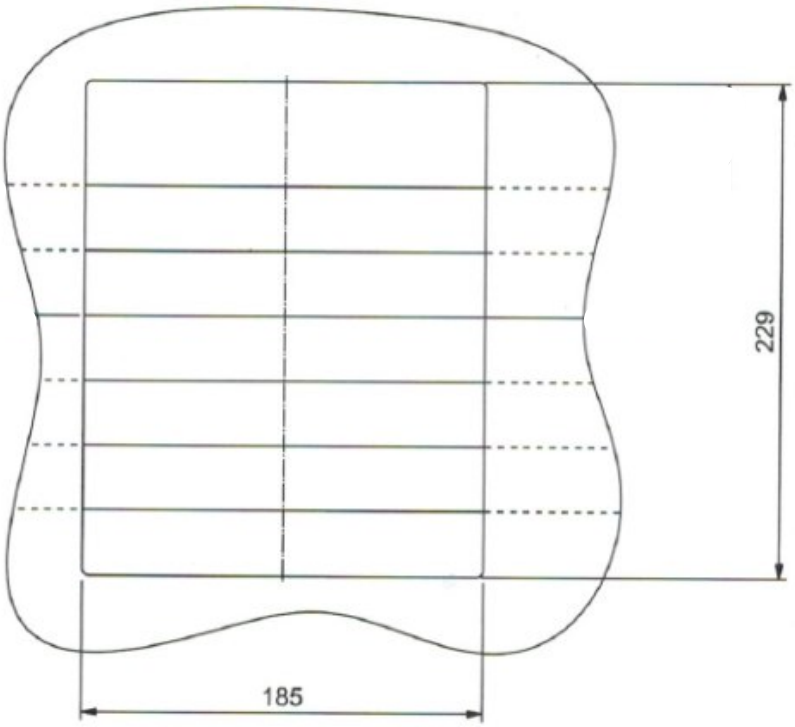

Leitungsanschlüsse:

Schraubanschluss:
(Standard)

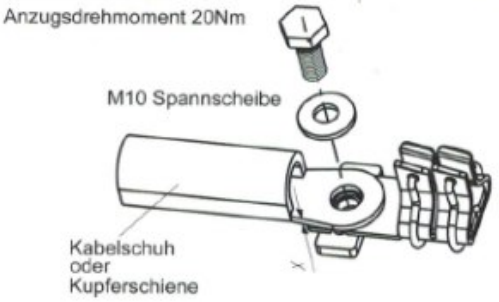

Gr. 1: wenn Wert x kleiner 2,5 mm
ist zusätzlich die Beilagscheibe mitzuverwenden

Bolzenanschluss:
(Standard)

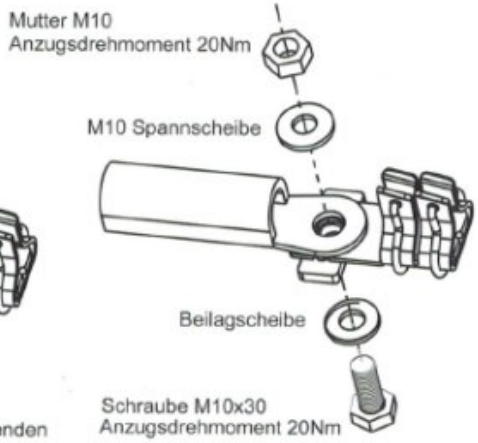

Schellenanschluss:
(Option/Zubehör)

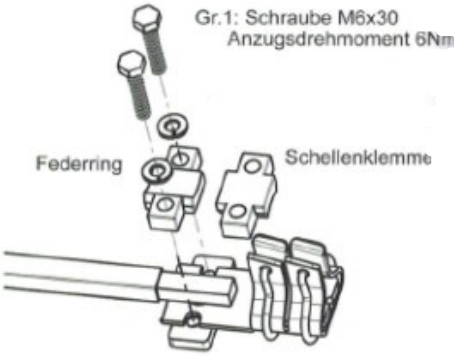

Schraubanschluss und Bolzen geeignet für

Kabelschuhe:

Gr. 1:	DIN 46234 max. 150mm²
	DIN 46235 max. 150mm²
	DIN 46329 max. 185mm²

Kupferschienen:

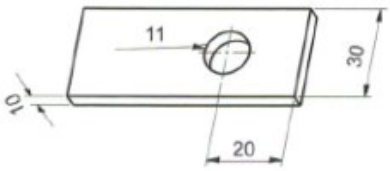

Gr. 1: geeignet für Rundleiter 70-150mm² rm
für Schienen oder lam. Kupfer 18 x 7-18

Zubehör:

D·A·H·M·S
Komponenten für die Automation

Artikel	kg/Stück	VE	Artikel Nr.
Griffschutz als Hintergreifschutz 1Set(2 Stück)	0,16	1	140355

Artikel	kg/Stück	VE	Artikel Nr.
Kabelabdeckung 1 Set (2 Stück) ansteckbar	0,25	1	140382

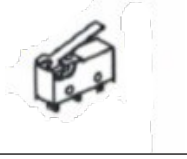

Artikel	kg/Stück	VE	Artikel Nr.
Meldeschalter für Schaltstellung	0,01	1	140852

Artikel	kg/Stück	VE	Artikel Nr.
3 Schellenklemmen 70 - 150mm²	0,10	1	140420

Artikel	kg/Stück	VE	Artikel Nr.
Plombierset	0,01	1	140155

Artikel	kg/Stück	VE	Artikel Nr.
Abdeckblende für Verteilereinbau 1-fach	0,07	1	140353

NH-Sicherungseinsätze:
Mit spannungsführenden Grifflaschen und Kombinationskennmelder nach DIN VDI 0632-2 Betriebsklasse (gl) gG
Größe 1 500 ~ / 400V-

Artikel	kg/Stück	VE	Artikel Nr.
Größe 1 20A	0,27	3	141620
Größe 1 25A	0,27	3	141625
Größe 1 35A	0,27	3	141635
Größe 1 50A	0,27	3	141650
Größe 1 63A	0,27	3	141663
Größe 1 80A	0,27	3	141680
Größe 1 100A	0,27	3	141690
Größe 1 125A	0,27	3	141691
Größe 1 160A	0,12	3	141692
Größe 1 200A	0,12	3	141693
Größe 1 224A	0,12	3	141699
Größe 1 250A	0,12	3	141694

Änderungen, die der Weiterentwicklung und dem technischen Fortschritt dienen, sind vorbehalten