D·A·H·M·S
messen · steuern · überwachen

System 60

NH00-Reiter-Sicherungslasttrennschalter

Baureihe MULTIBLOC® NH 00 RT
Größe: 00 / 3-polig / 160A/690V

Baubreite von 108mm
Symmetrischer Schalter - Abgang oben/unten in einem Gerät
Modulares System: Abdeckungen beliebig erweiterbar
Parkstellung des Schaltdeckels, auch mit eingesetzten NH-Einsätzen
bohrungslose Montage auf 60mm Sammelschienensystem
Deckelverriegelung und -plombierung
für Sammelschienen mit 12-30mm Breite und 5-10mm Stärke

Ausführungen	kg/Stück	VE	Artikel-Nr.
NH 00 RT, 3 Anschlussschraube M8, 3 Schellenklemmen 4-70mm²	0,88	1	148010

Zulassungen

EN / IEC 60947

Elektrische Daten

Montageart:	Reiter
Anzahl der Pole:	3
Baugröße:	00
Bemessungsbetriebsspannung:	690 V
Konventioneller thermischer Strom I_{th}:	160 A
Bemessungsisolationsspannung U_i:	1000 V
Bemessungsfrequenz:	50 ... 60 Hz
konventioneller thermischer Strom in freier Luft mit Trennmesser:	P_N: 200 A
Max. zulässige Verlustleistung der NH-Sicherungs-Einsäzte:	12 W
Max. zulässige Bemessungsleistungsabgabe der Trennmesser:	1,2 W
Bemessungsstoßspannungsfestigkeit: U_{imp}	8 kV
Ges. Verlustleistung bei I_{th} ohne NH-Sicherung:	10 W
Gebrauchskategorie	
U_e: AC 400V; I_e = 160 A	AC 23 B
U_e: AC 500V; I_e = 160 A	AC 22 B
U_e: AC 690V; I_e = 125 A	AC 21 B
U_e: DC 220V; I_e = 160 A	DC 22 B
U_e: DC 440V; I_e = 100 A	DC 21 B
Bedingter Bemessungskurzschlussstrom bei Schutz durch Sicherungen	
U_e: AC 400V; I_e = 160 A	80 kA
U_e: AC 500V; I_e = 160 A	80 kA
U_e: AC 690V; I_e = 125 A	80 kA

Mechanische Daten

Schutzart:	IP 30
Verschmutzungsgrad:	3
Größe der Schmelzeinsätze:	00

Leitungsanschluss

Standard - Leitungsanschluss:	M8
für Kabelschuhe Cu max.:	2 x 70mm²
für Kabelschuhe Al max.:	2 x 70mm²
für Kupferschienen mit max. Dimensionen:	20 x 5mm

Abmessungen:

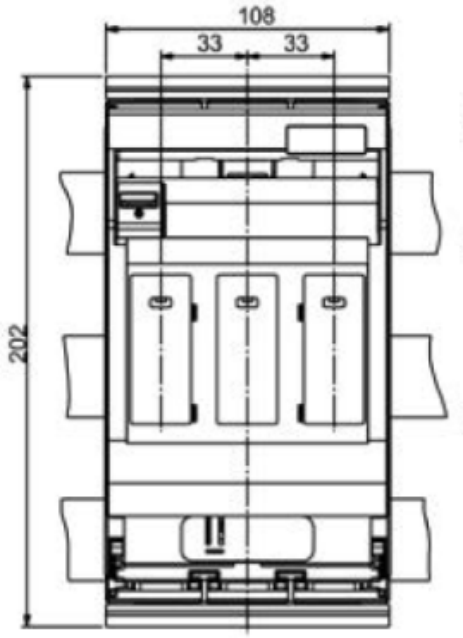

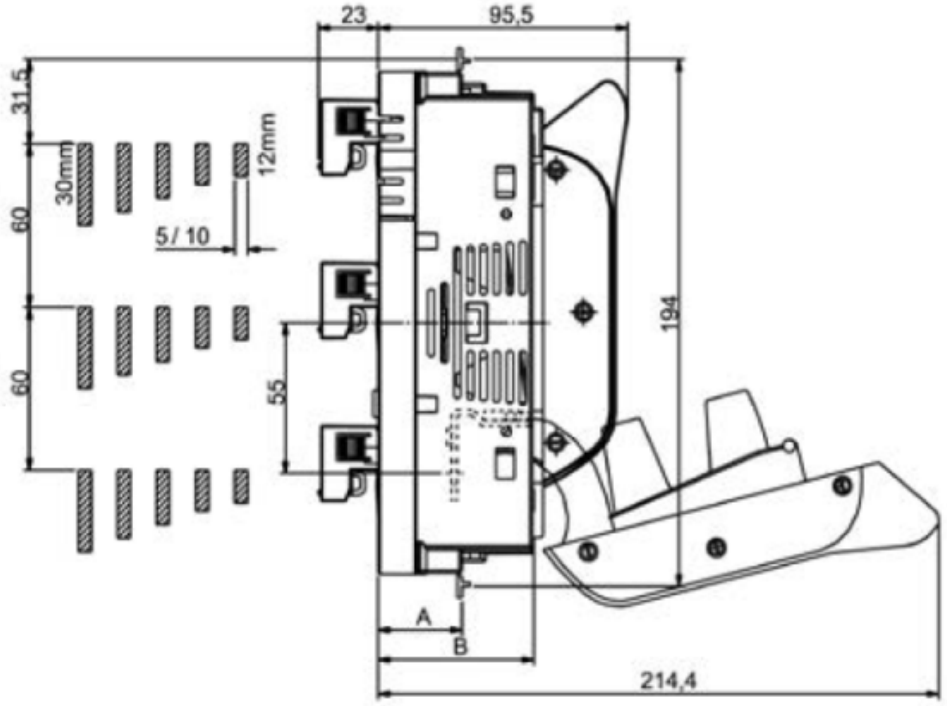

Ausschnitt aus Zentralabdeckung:

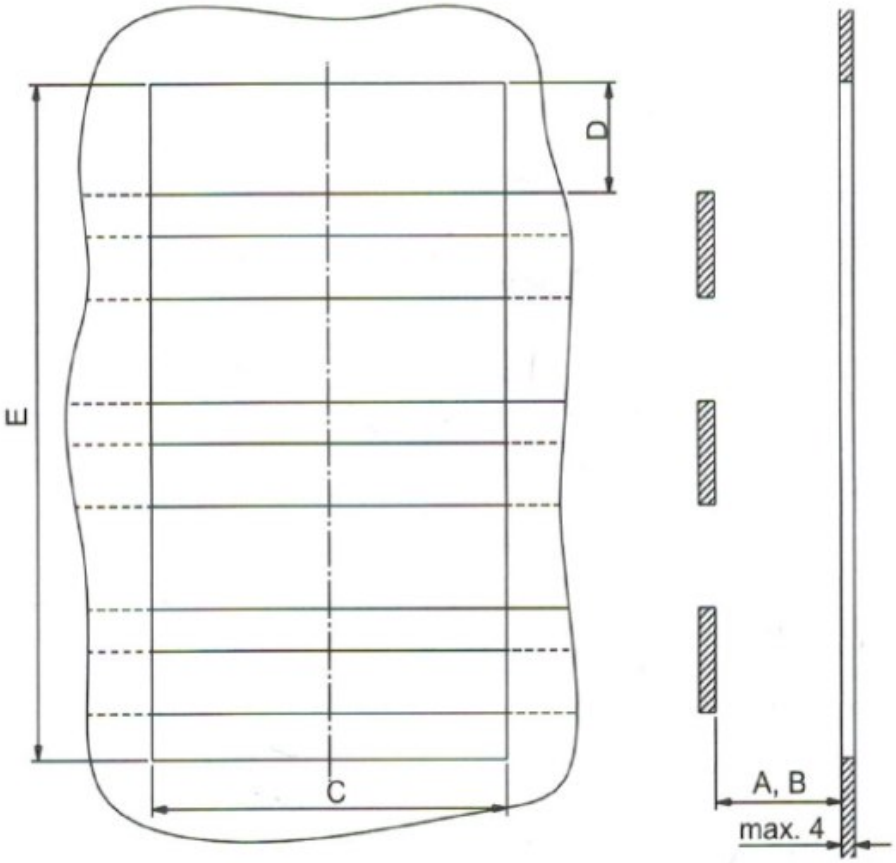

Einbautiefe		Ausschnittmaße		
		C	D	E
A	32	109	31,5	195
B	60	107	13,5	159

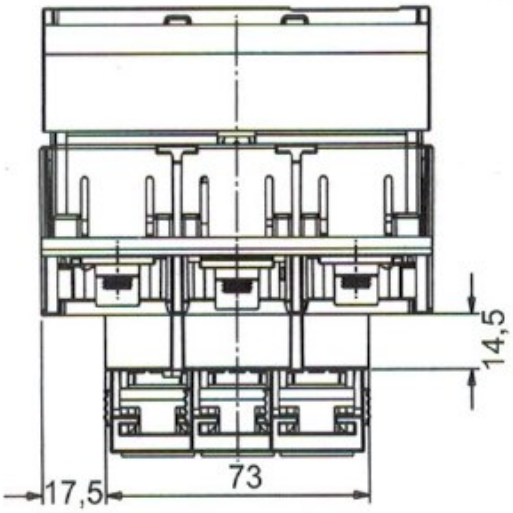

Leitungsanschlüsse:

Anschlussart	N	S	A
Bezeichnung	Schraube	Schelle	Klemme Al/Cu
Klemmbereiche mm^2	Cu 16-70	Cu 4-70	Cu 1,5-70
	Al 16-95	Al ---	Al 1,5-70sm/se (95 se)
M(an) (Nm)	10	3-4	3-4

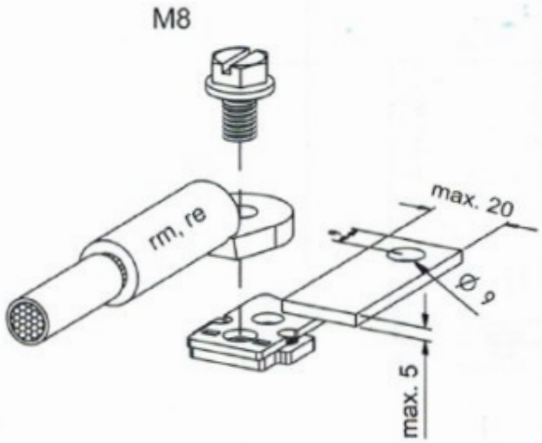

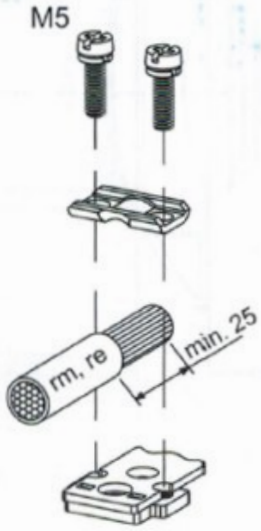

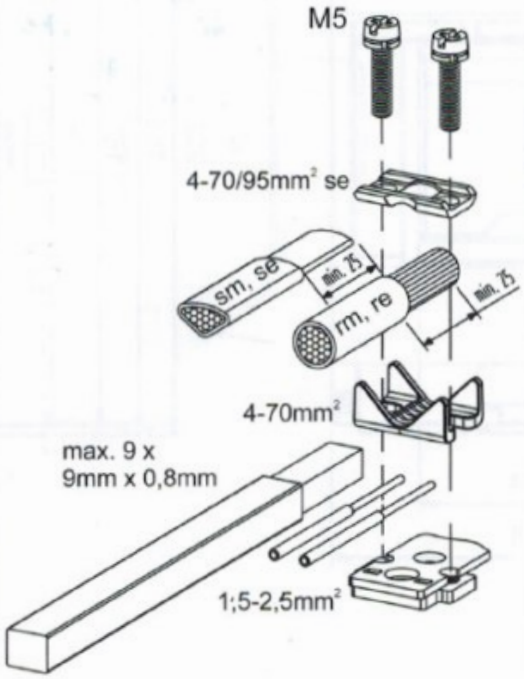

Zubehör:

Artikel	kg/Stück	VE	Artikel Nr.
Kabelabdeckung 1 Set (2 Stück) ansteckbar	0,05	1	140148

Artikel	kg/Stück	VE	Artikel Nr.
Griffschutz als Hintergreifschutz (Stück)	0,05	1	140147

Artikel	kg/Stück	VE	Artikel Nr.
Meldeschalter für Schaltstellung	0,01	1	140852

Artikel	kg/Stück	VE	Artikel Nr.
Abdeckblende für Verteilereinbau 1-fach Größe (BxH): 123 x 190mm	0,02	1	140126

Artikel	kg/Stück	VE	Artikel Nr.
Abdeckblende für Verteilereinbau 1-fach Größe (BxH): 123 x 210mm	0,03	1	143431

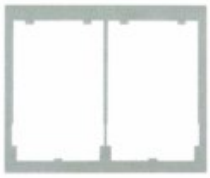

Artikel	kg/Stück	VE	Artikel Nr.
Abdeckblende für Verteilereinbau 2-fach Größe (BxH): 231 x 190mm	0,05	1	140127

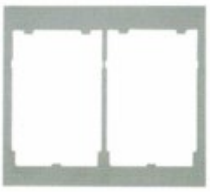

Artikel	kg/Stück	VE	Artikel Nr.
Abdeckblende für Verteilereinbau 2-fach Größe (BxH): 231 x 210mm	0,05	1	142874

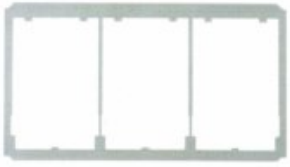

Artikel	kg/Stück	VE	Artikel Nr.
Abdeckblende für Verteilereinbau 3-fach Größe (BxH): 339 x 190mm	0,07	1	140128

Artikel	kg/Stück	VE	Artikel Nr.
Plombierset	0,01	1	140155

Artikel	kg/Stück	VE	Artikel Nr.
Anschlussschraube M8 (1Set = 2Stück)	0,03	1	148052

Artikel	kg/Stück	VE	Artikel Nr.
Klemme Al/Cu 1,5-70mm² (1Set = 3Stück)	0,08	1	148053

NH-Sicherungseinsätze:
Mit spannungsführenden Grifflaschen und Kombinationskennmelder nach DIN VDI 0632-2 Betriebsklasse (gl) gG
Größe 000/00 500~/250V-

Artikel	kg/Stück	VE	Artikel Nr.
Größe 000 2A	0,12	3	140602
Größe 000 4A	0,12	3	140604
Größe 000 6A	0,12	3	140606
Größe 000 10A	0,12	3	140610
Größe 000 16A	0,12	9	140616
Größe 000 20A	0,12	9	140620
Größe 000 25A	0,12	9	140625
Größe 000 32A	0,12	9	140632
Größe 000 35A	0,12	9	140635
Größe 000 40A	0,12	9	140640
Größe 000 50A	0,12	9	140650
Größe 000 63A	0,12	9	140663
Größe 000 80A	0,12	9	140680
Größe 000 100A	0,12	9	140690
Größe 00 125A	0,12	3	140691
Größe 00 160A	0,12	3	140692

Änderungen, die der Weiterentwicklung und dem technischen Fortschritt dienen, sind vorbehalten